Swing FANS

הוראות התקנה והפעלה למאוורר תקרה סווינג

Diamond Damp Ref: 85113

עצור!

מאוורר זה יותקן על ידי חשמלאי מוסמך בלבד. ההתקנה תתבצע בהתאם להוראות החיווט וההתקנה במדריך זה ובהתאם לחוק החשמל.

אי ציות להוראה זו עלולה לגרום לנזק למאוורר ולבטל את האחריות.

יש לקרוא מידע זה לפני התחלת ההתקנה

יש להתקין מאוורר תקרה זה והאביזרים ההיקפיים שלו באמצעות חשמלאי מוסמך,
בהתאם לחוקי החיווט החשמלי והוראות מדריך זה.

אחריות

התקנה על ידי אדם כלשהו שאינו חשמלאי מוסמך תביא לביטול האחריות על מאוורר זה ו/או האביזרים הנלווים שלו.

התקנה על ידי חשמלאי מוסמך נדרשת על פי חוק, (ובמידה ותוגש תביעת אחריות באתר), אנחנו נדרשים להבטיח שהמתקינים מוגנים כראוי מסכנת התחשמלות.
פרטי החשמלאי המתקין יידרשו ויאומתו לפני ביצוע של עבודה כלשהי באתר.

נזק הנגרם כתוצאה מהתקנה לקויה אינו מכוסה במסגרת האחריות.
תיקון במסגרת האחריות אינו מכסה נזק כתוצאה מנחשולי מתח, ברקים, תנודות במתח רשת החשמל או חיבור לאספקת מתח חלופית (לדוגמא מערכות סולאריות או בדומה לכך).
נזק שנגרם על ידי טיפול אגרסיבי במהלך ההתקנה אינו מכוסה במסגרת האחריות.
אם נמצא פגם במאוורר בעת פתיחת האריזה – אין להתקינו, אלא יש להחזירו למקום ממנו נרכש.

במידה ונדרש תיקון באתר, עלות האספקה, ההתקנה וההפעלה של ציוד מיוחד כלשהו
(לדוגמא: פיגומים, מלגזות או בדומה לכך) שמטרתם לאפשר גישה למאוורר תקרה תחול על בעל האתר.

בכל מקרה אין החברה אחראית ולא תישא בהוצאות של פירוק, הרכבה, שינוע או
כל עלות אחרת לצורך הבאת המאוורר לשירות והחזרתו ללקוח.

להבים

מאוורר תקרה זה מסופק עם סט של להבים תואמים.
אין לערבב או להחליף בין הסטים השונים של הלהבים, אלא אם הן מהוות מערכת שלמה.
השימוש בסט להבים מגודל או צורה שונים משל אלו שסופקו יהווה הפרה של תנאי האחריות,
ועלול להגביר את הסיכון לתקלה או התלקחות במאוורר.
ייתכן צורך לאזן את הלהבים בעת ההתקנה ואיזון זה אינו מכוסה במסגרת האחריות.
ערכה לאיזון הלהבים מסופקת עם מאוורר הזה.
אין לחבר את הלהבים למנוע המאוורר עד שהוא תלוי כהלכה מהתקרה.
התקנת הלהבים על הרצפה או משטח עלולה לגרום נזק או לכיפוף הלהבים.

שלט רחוק

קיים שלט רחוק ייעודי עם סדרת מאווררים זו. יש להשתמש אך ורק באביזרים מאושרים.

אביזרים

קיים מאריך צינור יורד אופציונאלי לשימוש עם סדרת מאווררים זו. יש להשתמש אך ורק באביזרים מאושרים.

אזהרה

אמצעי ניתוק כלל קוטבי חייב להיות כלול בתיול מקובע בהתאם לכללי תיול.

* יש לוודא כי האביזרים שמתמשים כאשר מתקינים את מתקן התליה לתקרה מותאמים להחזיק משקל של פי 4 ממשקל המאוורר.

לפני שמתחילים

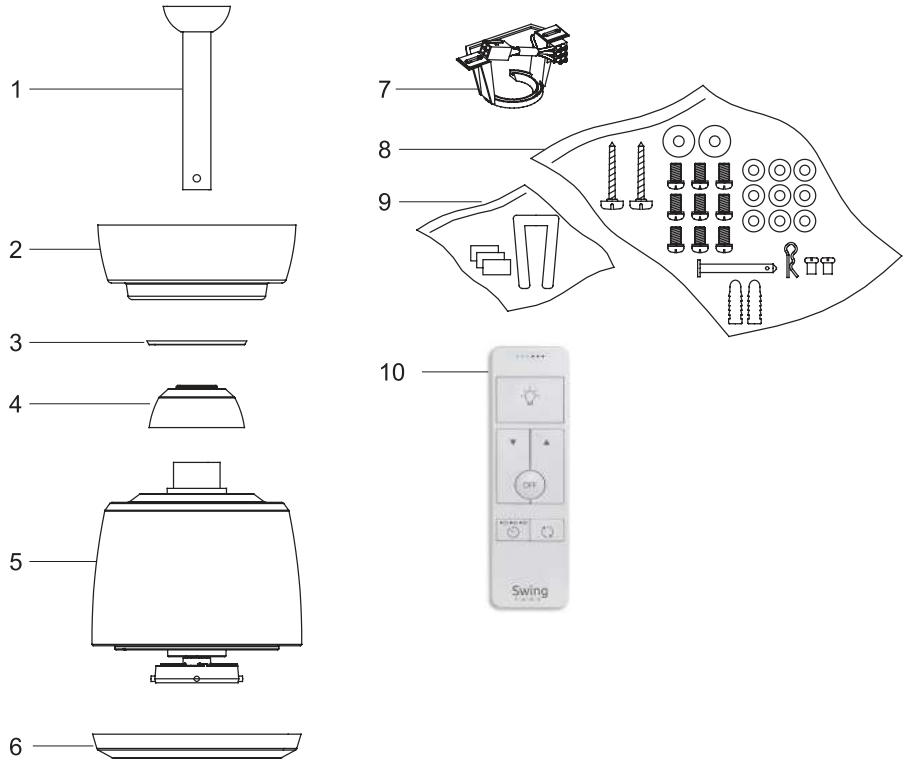

יש להוציא את מאוורר התקרה בזהירות מאריזתו
ולמקם את מנוע המאוורר והלהבים על בד או משטח רך כדי למנוע נזק לגימור.

יש לבדוק שכל החלקים זמינים לפני התחלת ההתקנה, כולל כל אביזר שעשוי להידרש להתקנה.

מס"ד	פריט	כמות	מס"ד	פריט	כמות
1	צינור יורד וכדור תלייה	1	**6**	מכסה בסיס	1
2	כיסוי תקרה	1	**7**	מתקן תלייה	1
3	מכסה כיסוי תקרה	1	**8**	ערכת ברגים	1
4	כיסוי מתאם מנוע	1	**9**	ערכת איזון	1
5	בית מנוע המאוורר	1	**10**	שלט רחוק	1

הערה!

לפני שמתחילים בעבודת חשמל כלשהי יש להבטיח כי אספקת החשמל מנותקת.

- יש להתקין מאוורר תקרה זה באמצעות חשמלאי מורשה, על פי חוקי החשמל הרלוונטים.
- מאוורר תקרה זה, וכל מקור תאורה המצורף לו, חייב להיות מחובר עם הארקה.
- מאוורר תקרה זה חייב להיות מוברג היטב למבנה מוצק.
- לאחר ההתקנה להבי מאוורר זה חייבים להיות ממוקמים במרחק של לפחות 2.3 מטרים מעל למפלס הרצפה.
- משקל המאוורר הינו 6 ק"ג.
- מאוורר תקרה זה אינו מיועד להפעלה על ידי ילדים - אלא אם כן תחת פיקוח.

יש לוודא כי נשמר מרחק מתאים מהקירות ומהרצפה בעת התקנת המאוורר.
יש לוודא כי הלהבים אינם פוגעים בדבר בעת בדיקת המאוורר או הפעלתו.

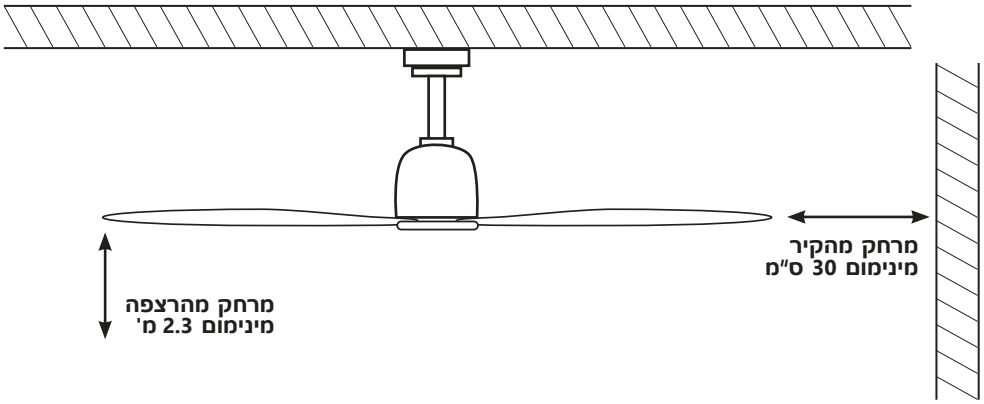

הליך ההתקנה

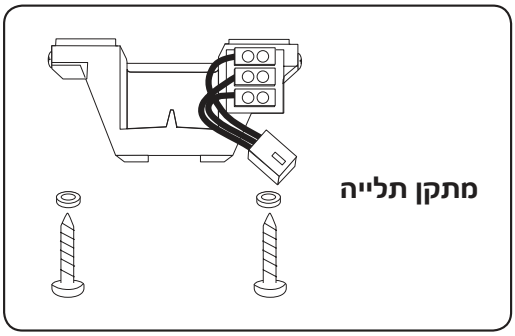

(1) התקנת מתקן התלייה

את מתקן התלייה יש לקבע למשטח שטוח באמצעות מקבעים מתאימים.
את המקבעים יש להבריג לתוך קורה רוחבית או לתוך בטון.
בשום מקרה אין להתקין את מתקן התלייה על גבי גבס בלבד.
הברגים המצורפים מיועדים להברגה רגילה לבטון.
לסוגי מבנה אחרים יש להשתמש בקיבועי התקנה מתאימים אחרים.

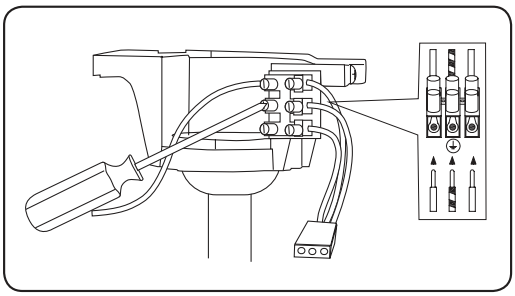

(2) חיבור החשמל

יש לחבר את אספקת החשמל למסוף החיבור בהתאם לסימונים.

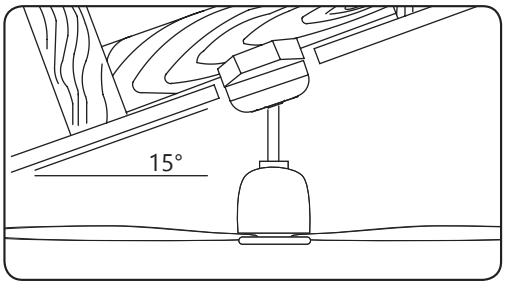

(3) התקנת מאוורר תקרה בזווית

ניתן לתלות את המאוורר בשיפוע עד למקסימום של 16 מעלות.

המאוורר מיועד לשימוש חוץ בפרגולות!
חובה לוודא אטימות החיבורים לפני השימוש

אי שימוש בכל הברגים שסופקו עם המאוורר מהווה סיכון בטיחותי שעלול להוביל לפציעה מהותית

(4) הרכבת הצינור היורד ומכסה התקרה

יש לשחרר את הבורג של כדור התלייה ולהסיר את הפין של כדור התלייה, באופן שיאפשר את פירוקו של כדור התלייה מהצינור.

יש להשחיל את החיווט דרך כיסוי מתאם המנוע, מכסה קישוט, מכסה כיסוי התקרה והצינור היורד, ולהושיב את הצינור על חלקו העליון של בית מנוע המאוורר.

יש ליישר את החורים ולהחדיר את הפין דרך הצינור היורד (תוך בדיקה כי החיווט אינו פגום) ולהחדיר את פין האבטחה.
יש להבריג את הבורג של הצינור ולהדק.

יש להחליק את כיסוי מתאם המנוע מעל בית מנוע המאוורר.

יש להרכיב מחדש את כדור התלייה ולוודא התקנה נכונה של פין כדור התלייה ובורג כדור התלייה.

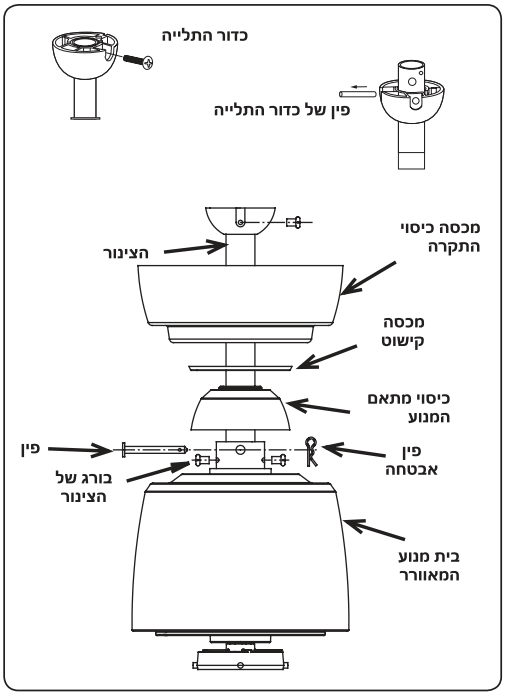

את הרכבת הצינור היורד ומכסה התקרה יש לבצע בכלים ידניים ולא חשמליים.

ברגי הקיבוע המסופקים מיועדים לשימוש עם בטון. בהתקנה על חומרים אחרים יש להשתמש באמצעי קיבוע מתאימים.

(5) תליית המאוורר

הרם בזהירות את מנוע המאוורר והנח את כדור התלייה במתקן התלייה בהתאמה כך שהחריץ בכדור יושב על הזיז שבמתקן התלייה.

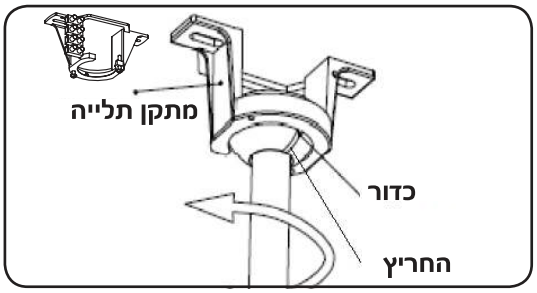

ישנם מספר ברגים בהם נעשה שימוש לתליית המאוורר. יש להדק את כולם כדי להבטיח הפעלה חלקה של המאוורר.

אין לנתק את התקע(ים) מהחיווט.
אין לשנות את החיווט בדרך כלשהי.

(6) חיבור מאוורר התקרה לחשמל

לאחר שמאוורר התקרה תלוי בצורה נכונה, יש לחבר את חוטי החשמל לשקע במתקן התלייה.

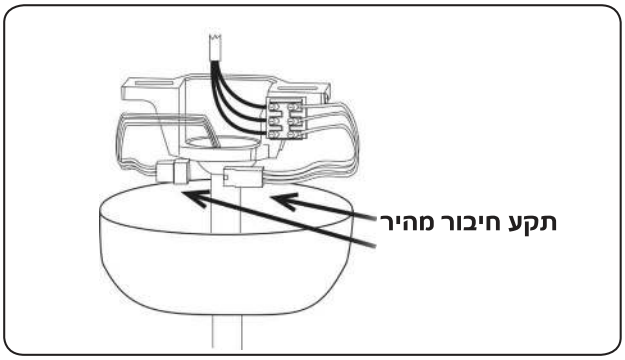

(7) חיבור מכסה התקרה

יש להעלות את מכסה התקרה מעל למתקן התלייה, ולסובב את מכסה התקרה ולהדק את ברגי מכסה התקרה.
יש לכסות את הברגים עם מכסה הקישוט.

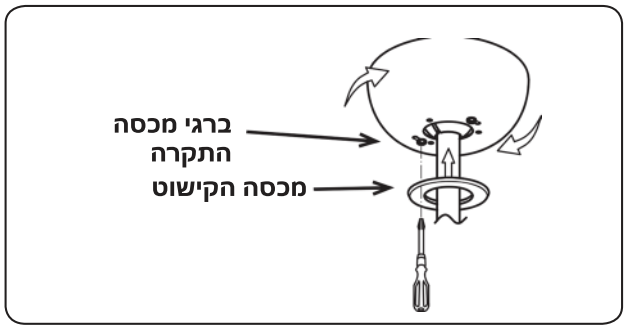

הלהבים המסופקים עם המאוורר סט. אין לערבב אותם עם להבים של מאוורר אחר.

לאחר ההתקנה וודא כי כל החיבורים מכוסים וכי אין חיווט חשוף.

(8) חיבור הלהבים ומכסה הבסיס

יש לוודא שהכנפיים מותקנות בכיוון הנכון.

יש להכניס את הברגים דרך הלהבים ולהדק את הברגים למנוע, יש לחזור על פעולה זו ליתר הלהבים.

יש לסובב בעדינות עם כיוון השעון את מכסה הבסיס על ידי הברגתו בזהירות ולוודא שהוא הדוק היטב במקומו.

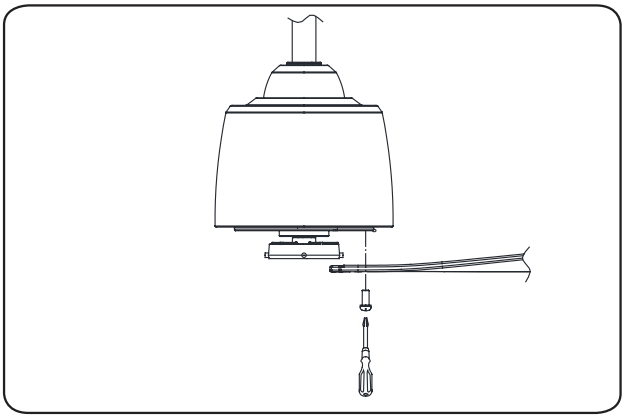

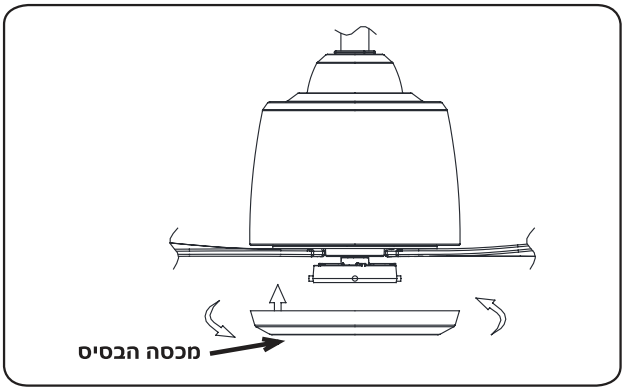

אזהרה
בעת רוחות חזקות או סופות החורף יש לפרק את הכנפיים מהמאוורר בכדי למנוע שבר של הכנפיים. אין אחריות על שבר הכנפיים.

התקנת להבים מיוחדים
(שימוש ב-2, 3 או 4 להבים)

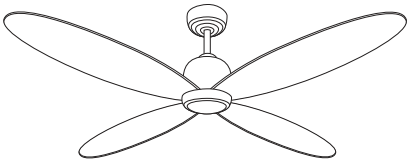
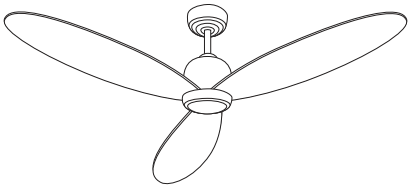
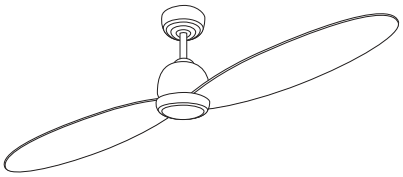

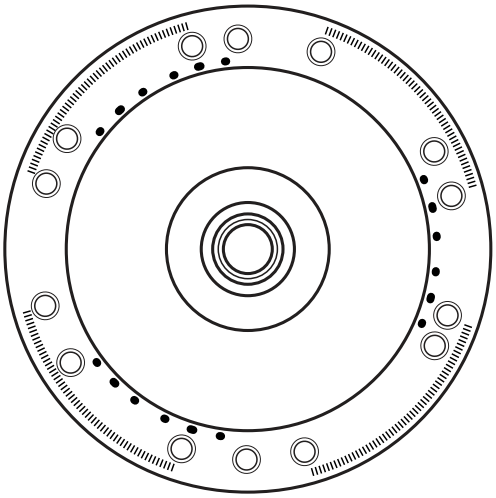

ניתן להפעיל מאוורר זה עם 4 הלהבים המסופקים, כמו כן ניתן להפעילו עם 2 / 3 להבים. בסיס המאוורר כולל 14 חורים כדי לאפשר אפשרויות שונות אלו.

בעת שימוש ב-2 או 4 להבים – יש לבחור את החורים המסומנים בקווים אדומים.

בעת שימוש ב-3 להבים – יש לבחור את החורים המסומנים בקווים ירוקים.

יש להבטיח שכל הלהבים מהודקים לפני הפעלת המאוורר.

הגדרת שלט רחוק

אם השלט לא מפעיל את המאוורר בהפעלה הראשונית, אז יש צורך לבצע תיאום של השלט עם המאוורר.

1. הפעל זרם חשמל למאוורר.
2. תוך 60 שניות של הפעלת זרם החשמל למאוורר, לחץ על כפתור ⏻ בשלט עד שלהבי המאוורר מתחילים להסתובב (כ-8 שניות). לתשומת לבך: המאוורר לא יקלוט פעולות אחרות שמבוצעות בשלט בשלב זה.
3. לנתק את זרם החשמל למאוורר ולחכות שלהבי המאוורר יפסיקו להסתובב (לפחות 8 שניות).
4. הפעל את זרם החשמל למאוורר - השלט עכשיו מתואם עם המאוורר, כל הפעולות של השלט יפעלו כפי שמתוארים בחוברת זו.

אם מתקינים יותר ממאוורר אחד, יש צורך לסדר את המתגים בצורה שונה לכל שלט.

יש צורך לחזור על תהליך התיאום לכל מאוורר ושלט בנפרד.
יש לוודא שכל שאר המאווררים מנותקים מזרם חשמל בזמן התיאום.

שלט 2

שלט 1

אזהרה
השלט רחוק אינו מיועד לאפסנה בתנאי חוץ
!

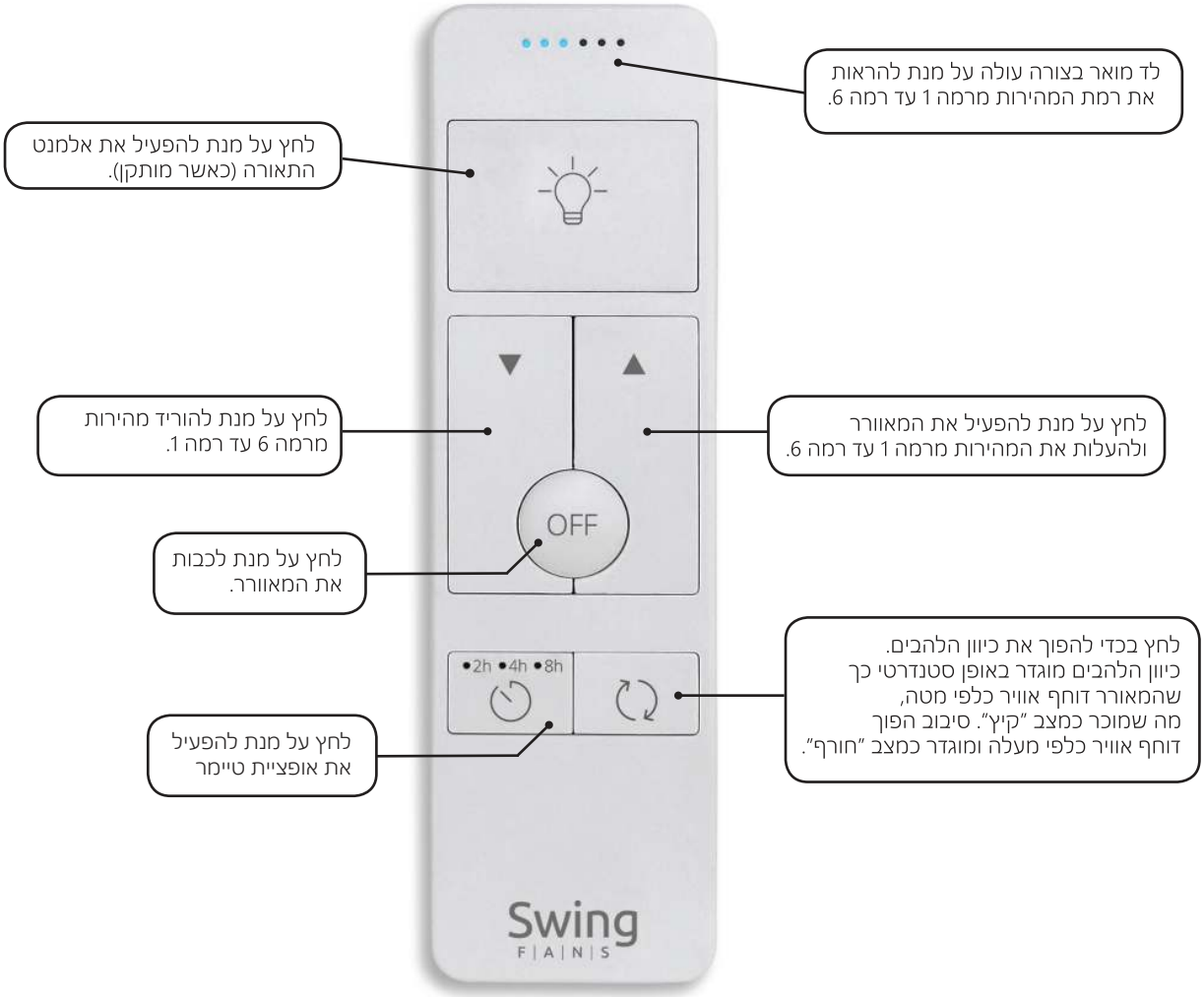

הערות

1. שלט הרחוק הינו אלחוטי וחייב להיות בטווח של עד 8 מטר מהמאוורר על מנת לפעול.

2. יש לחכות בסבלנות בזמן שינוי פונקציות, בעיקר בזמן שינוי כיוון סיבובי הלהבים.
תן למאוורר זמן לקלוט את השידור ולבצע את הפעולה.

3. לשלט רחוק יש תופסן קיר שניתן להתקין עם שני ברגים.

4. נוריות חיווי לד נדלקות רק לשנייה בכדי להראות מצב פעולה, ואז נכבים.

הוראות הפעלה כלליות ואיתור ותיקון תקלות

המידע להלן נועד כדי לסייע לחשמלאי המתקין, ולצרכן, להשיג תוצאות מיטביות ממאוורר התקרה של סווינג.

הפעלת המאוורר בפעם הראשונה

יש לוודא שכל הברגים מהודקים, וחיבורי החשמל בטוחים. יש לוודא שהמאוורר יכול להסתובב בחופשיות, ושהלהבים לא באים במגע עם עצם כלשהו. יש לוודא כי המתח מופעל כעת, ושהמאוורר מוזן במתח חשמלי. לאחר ווידוא זה, יש להפעיל את המאוורר במהירות גבוהה והשאר אותו מופעל במהירות גבוהה כ- 8 דקות כדי להריץ את המאוורר.

מנוע מאוורר התקרה, כמו כל מנוע חשמלי, עשויים להתחמם כשהם פועלים. זה נורמלי ולא מהווה תקלה.

איתור ותיקון תקלות

הערה! לפני שמתחילים באיתור ותיקון תקלה כלשהי יש להבטיח כי אספקת החשמל מנותקת.

המאוורר מתקשה להתחיל את פעולתו או לא מתחיל לפעול – יש לבדוק את כל חיבורי החשמל (כולל בקר הקיר); יש לבדוק את ברירת מצב הקיץ/חורף ולוודא שהמאוורר מסתובב בכיוון הנכון; יש לנסות ולהתחיל במהירות הגבוהה ביותר.

תנועת אוויר דלה – המאוורר עשוי לפעול בכיוון ההפוך (מצב חורף), יש לבדוק את ברירת מצב קיץ/החורף ולוודא שהמצב הנבחר נכון. אם אירע קצר במאוורר ייתכן שאין מספיק מרווח בין הלהבים ותקרה. ייתכן כי המאוורר אינו מתאים לחדר בו הוא מופעל. ניתן להפעיל את המאוורר באמצעות מפסק הקיר המסופק.

המאוורר רועש - אם מדובר ברעש "מכאני" – יש לוודא שהלהבים הדוקים; שהתאורה של המכשיר מאובטחת; וכי כל החיווט מחובר כפי שצריך.
ייתכנו רעשים "חשמליים" בשעות הערב או בשעות הבוקר המוקדמות. רעשים קטנים אלו נגרמים לעתים קרובות על ידי פולסים חשמליים שנשלחים דרך קו החשמל על ידי חברת החשמל.

רעשים אלה לעתים קרובות בלתי נמנעים ואינם מכוסים במסגרת האחריות.

המאוורר מתנודד או רוטט – כאשר מאווררי תקרה מסתובבים הם נוטים לרטוט, במיוחד במהירות גבוהה. הם מצוידים בכדור תלייה גמיש כדי לאפשר תנועה מסוימת. אם המאוורר מתנודד או רוטט יותר מדי הדבר עשוי להיות תוצאה של להבים רופפים או להבים בלתי מאוזנים. יש תמיד לוודא שכל הלהבים מקובעים בחוזקה למאוורר, עם כל הברגים והאומים מהודקים. אין לערבב בין להבים של מאוורר שונים. במידת הצורך, מאוורר מסופק עם ערכה לאיזון להבים, עם הוראות הפעלה פשוטות. מאוורר שהותקן בהם צינור יורד מוארך נוטים להתנדנד יותר מכאלו שמותקנים עם צינור סטנדרטי. חשוב "לאזן" מאוורר מתנודד בהקדם האפשרי, כדי למנוע נזק לטווח ארוך יותר. איזון המאוורר אינו מכוסה במסגרת האחריות.
• **במידה שמאוורר התקרה מתנדנד בצורה לא שיגרתית, יש להפסיק השימוש במאוורר התקרה באופן מיידי וליצור קשר עם היצרן.**

בטיחות
מכשיר זה אינו מיועד לשימוש על ידי אנשים (כולל ילדים) עם יכולות פיזיות, חושיות או שכליות מופחתות, או עם העדר ניסיון וידע, אלא אם הם תחת פיקוח או שקיבלו הנחיות לשימוש במכשיר על ידי האדם האחראי לבטיחותם. ילדים צריכים להיות תחת השגחה, כדי להבטיח שהם לא משחקים עם המכשיר.

תחזוקה
כדי לשמור על מראה ותקינות מאוורר התקרה יש להקפיד על הסרת אבק וניקוי המאוורר באופן תדיר (עם חומרי ניקוי בלתי שוחקים). הצטברות של אבק ולכלוך אינה אסתטית ואף פוגעת בביצועי המאוורר. עם הזמן ייתכן כי מאוורר התקרה יצטרך איזון מחדש. המפיצים של מוצרי סווינג יכולים לסייע בהשגת חלקי חילוף בכל מקום בו הם זמינים.

• **החלפת החלקים של מוט התלייה תיעשה על ידי היצרן או מי מטעמו בלבד.**
מאווררי סווינג יש להפעיל רק עם אביזרים, ערכות שלט וצינורות של סווינג בלבד.

www.swingfans.co.il
מוצרי סווינג משווקים על ידי טכנולייט בע"מ.

תנאי אחריות

מוצרי סווינג הינם מאוררים ברמת איכות גבוהה. האחריות חלה על כל רכיבי המנוע, גופי המאוררים, הלהבים, ועל גוף התאורה אשר מהווים חלקים של המאוררים המשווקים על ידי סווינג.

1.מוצרים

אחריות זו חלה על כל המוצרים של המותג סווינג המשווקים על ידי חברת טכנולייט בע"מ (להלן "טכנולייט"), (מאוררי תקרה, מאוררי תקרה לתנאי חוץ, מאוררים תעשייתים, וגופי תאורה המותאמים למאוררי התקרה). (האחריות אינה כוללת נורות וחלקים מתכלים).

2.משך אחריות

תקופת האחריות על מוצרי סווינג הינו לשנה אחת. מעבר לתקופת האחריות של שנה אחת יחול האמור להלן:

• האחריות למנוע המאוורר בלבד תינתן למשך 3 שנים.

האחריות לשאר חלקי המאוורר תהיה למשך תקופת האחריות בלבד שהיא שנה ממועד הרכישה.

3. תנאי האחריות

האחריות המוצעת על מוצרי סווינג תקפה בתנאים הבאים :

• יש להשתמש במוצרים בהתאם למפרט היישום של המוצר. יש לשים לב ולשמור על ערכי מקסימום ומינימום לטמפרטורות ומתחים ולוודא שלא קיימת חריגה מתנאים אלו. כמו כן, יש לוודא שהמוצר אינו חשוף ללחצים מכאניים.

• האחריות עבור מוצרים הכוללים אלמנט תאורה חלה רק בתנאי שהמוצר מותקן עם מנורות העומדות במפרטי תקן ה- IEC הרלוונטיים.

• האחריות מכסה אך ורק כשלים במוצר שנגרמו על ידי פגמים בחומרים, בעיצוב ו/או בייצור.

• רק טכנאי טכנולייט מורשים מאושרים לבצע שירות למוצרי סווינג. כל שירות ו/או תיקון שהתבצע על ידי טכנאי שאינו מורשה על ידי טכנולייט יביא לביטול האחריות.

4. תיקון מוצר במסגרת האחריות

במקרה של תקלה במוצר, סווינג, על פי שיקול דעתה הבלעדי, רשאית להחליט לתקן רכיבים או מוצרים, לספק מוצרים חלופיים דומים כתחליף או לתת זיכוי ללקוחות המקוריים. סווינג, לפי שיקול דעתה הבלעדי, תבחר האם לבחון את המוצר במקום של הלקוח ו/או במשרדי/מחסני/מפעלי/מעבדת סווינג. כל חיובי עלויות המשלוח ישולמו מראש על ידי הלקוח. הלקוח או משתמשי הקצה ישאו בכל עלויות של הורדה והתקנה מחדש של מאוררי התקרה, וגם את עלויות השילוח של הבאת והחזרת המוצרים. כל עלויות אחרות, למשל: עלויות החלפה בזמן ההתקנה, עלויות שנגרמו מכשלים של ההתקנה או נזק אחר ו/או נזק תוצאתי אינם מכוסים במסגרת אחריות זו.

5. הגשת בקשה לתיקון מוצר במסגרת האחריות

בקשה לתיקון במסגרת האחריות צריכה להתבצע באופן מיידי על ידי פתיחת קריאת שירות דרך אתר האינטרנט ובמקרה הצורך, הצגת חשבונית קנייה מקורית והחזרת המוצר הפגום על מנת שנציגי סווינג יבדקו את תוקף אחריות המוצר והיקף התביעה.

כדי להגיש בקשה במסגרת האחריות יש ליצור קשר עם טכנולייט בדואר: ת.ד. 172, ברקת, 73185 , דוא"ל: service@swingfans.co.il
או פקס: 03-5581420 עם כל המידע הרלוונטי בהקדם האפשרי.

מומלץ למלא את הטופס המצורף ולהעבירה לטכנולייט מיד לאחר קניית המאוורר על מנת שהמידע יישמר במאגרי המידע של טכנולייט. כמו כן, מומלץ לצרף טופס זה בצירוף חשבונית קנייה מקורית על מנת להקל על תהליך הזיהוי והשירות במקרה של תקלה.

טופס אחריות

טופס אחריות יתקבל בצירוף:

1. טופס זה ממולא עם כל הפרטים.
2. חשבונית קנייה.
3. אישור התקנה ע"י חשמלאי מוסמך.

המתקין יכול לעזור במילוי הטופס.

פרטי לקוח

שם הלקוח: _____

כתובת: _____

טלפון: _____

נייד: _____

אימייל: _____

פרטי רכישה

שם החנות בו בוצעה הרכישה: _____

תאריך הרכישה: _____

מק"ט המוצר כפי שמופיע על האריזה: _____

פרטי המתקין

שם החברה והכתובת של המתקין: _____

תאריך ההתקנה: _____

שם החשמלאי: _____

טלפון: _____

מס' רישיון חשמלאי: _____

מומלץ לשלוח העתק של טופס זה בצירוף חשבונית קניה מקורית מיד לאחר המילוי על מנת שהמידע יתקבל במאגרי החברה בכדי להקל עליכם בעתיד.

נא לשלוח לאימייל: warranty@swingfans.co.il
או לכתובת הדואר:
ת.ד 172 ברקת, מיקוד: 73185

ליצירת קשר למימוש האחריות:

אימייל: service@swingfans.co.il

טלפון: 5185*

פקס: 03-558-1420

Swing
F | A | N | S

*5185

www.swingfans.co.il

טכנולייט

ייבוא והפצה בישראל

היהלום 1, ברקת 73185, ת.ד. 172

טל. 9789* פקס. 1420 558-03

info@tlite.co.il www.tlite.co.il