גירו 60

מותג: Technolite



מפרט טכני כללי

עמעום	**מק"ט**
TRIAC	68760-01-30
מתח זינה	**מקור אור**
230V 50Hz	40W LED
דרגת הגנה	**לומין**
IP20	2600Lm
קבוצת בידוד	**מסירות צבע**
1	CRI>80
חומר	**צבע אור**
אלומיניום ואקרילי	3000-4000K
אחריות	**צבע**
3 שנים	שחור

ציוד

כלול

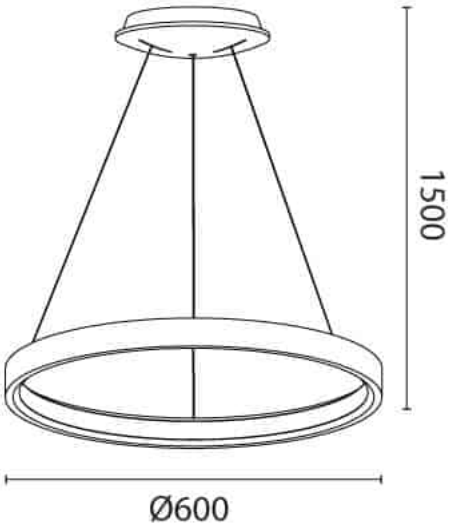

טכנולייט תאורה
הכרמל 1, קריית שדה התעופה | דרך חיפה 44, מתחם Redesign, קריית אתא
sales@tlite.co.il | www.tlite.co.il | 9789*

technolite