נאנו T

מותג: Technolite



מפרט טכני כללי

מקור אור	**מק"ט**
5W LED LUMINUS	53521-01-30
דרגת הגנה	**מתח זינה**
IP20	230V 50Hz
קבוצת בידוד	**מסירות צבע**
3	CRI>90
חומר	**צבע אור**
אלומיניום	3000K
אחריות	**צבע**
3 שנים	שחור
סעיף במחירון דקל	**ציוד**
88.082.2475	EAGLERISE
	זווית הארה
	36

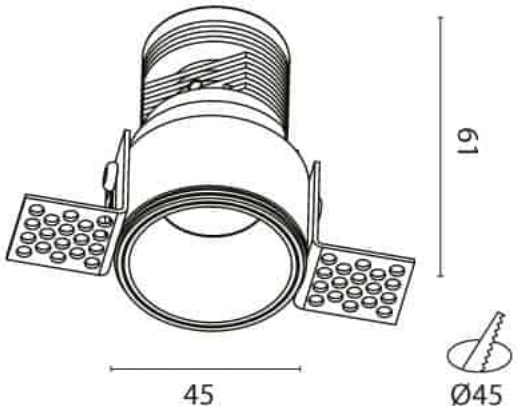

טכנולייט תאורה
הכרמל 1, קריית שדה התעופה | דרך חיפה 44, מתחם Redesign, קריית אתא
sales@tlite.co.il | www.tlite.co.il | 9789*

technolite