ריבו שבת

מותג: Technolite



מפרט טכני כללי

מקור אור	3W LED PHILIPS
מק"ט	53496-44-30
לומין	270Lm
מתח זינה	230V 50Hz
מסירות צבע	CRI>90
דרגת הגנה	IP
צבע אור	3000K
קבוצת בידוד	1
צבע	לבן ואלון
חומר	אלומיניום
ציוד	EAGLERISE
אחריות	3 שנים
זווית הארה	30

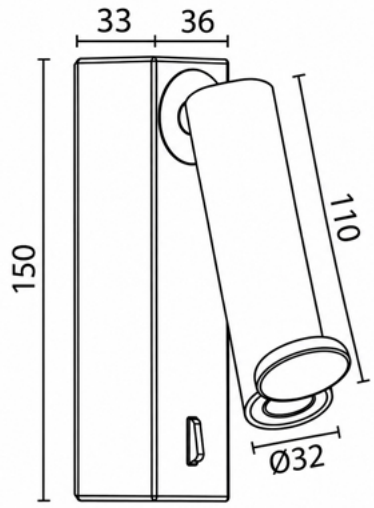

technolite

טכנולייט תאורה

הכרמל 1, קריית שדה התעופה | דרך חיפה 44, מתחם Redesign, קריית אתא

sales@tlite.co.il | www.tlite.co.il | 9789*