ריבו שבת

מותג: Technolite



מפרט טכני כללי

מקור אור	**מק"ט**
3W LED PHILIPS	53496-10-30
לומין	**מתח זינה**
270Lm	230V 50Hz
מסירות צבע	**דרגת הגנה**
CRI>90	IP
צבע אור	**קבוצת בידוד**
3000K	1
צבע	**חומר**
לבן	אלומיניום
ציוד	**אחריות**
EAGLERISE	3 שנים

זווית הארה

30

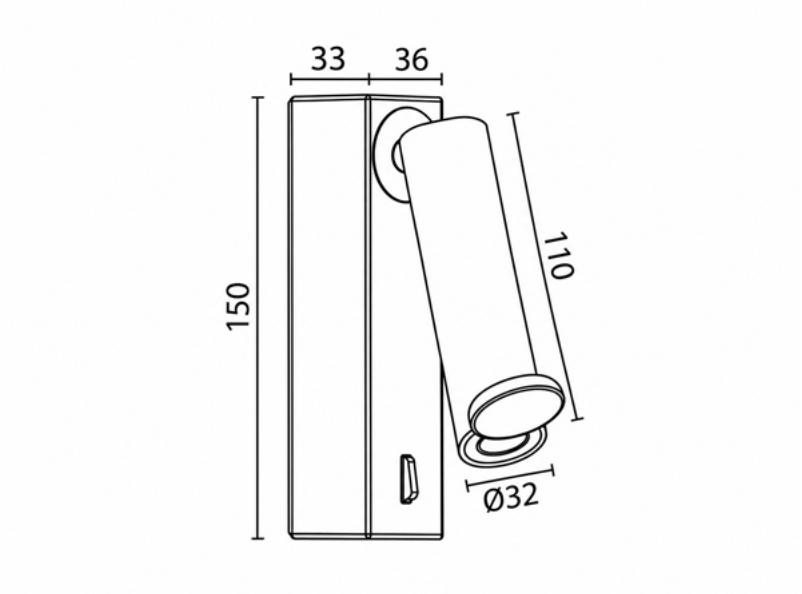

טכנולייט תאורה
הכרמל ,1 קריית שדה התעופה | דרך חיפה ,44 מתחם ,Redesign קריית אתא
sales@tlite.co.il | www.tlite.co.il | 9789*

technolite