ציפורן חירום

מותג: Pure

מפרט טכני כללי

מקור אור	**מק"ט**
3W LED	124/0400-10
דרגת הגנה	**מתח זינה**
IP20	230V 50Hz
קבוצת בידוד	**מסירות צבע**
2	CRI>80
חומר	**צבע אור**
אלומיניום ופלסטיק	6000K
אחריות	**צבע**
2 שנים	לבן
ציוד	
כלול	



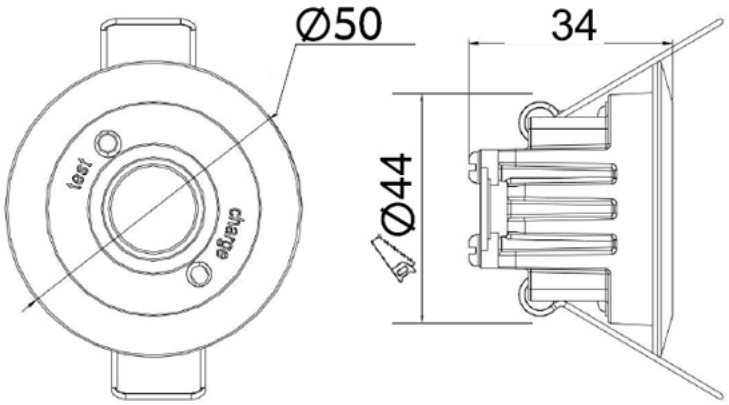

טכנולייט תאורה
הכרמל ,1 קריית שדה התעופה | דרך חיפה ,44 מתחם ,Redesign קריית אתא
sales@tlite.co.il | www.tlite.co.il | 9789*

technolite