חרדל חירום 6

מותג: Pure



מפרט טכני כללי

מקור אור	**מק"ט**
6W LED	124/26004-10
דרגת הגנה	**מתח זינה**
IP20	230V 50Hz
קבוצת בידוד	**מסירות צבע**
2	CRI>80
צבע	**צבע אור**
לבן	6000K
ציוד	**אחריות**
כלול	2 שנים

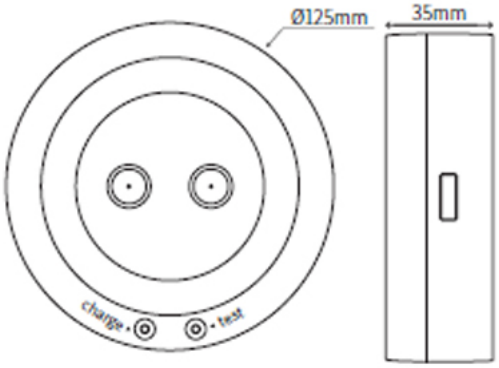

טכנולייט תאורה
הכרמל 1, קריית שדה התעופה | דרך חיפה 44, מתחם Redesign, קריית אתא
sales@tlite.co.il | www.tlite.co.il | 9789*

technolite