אבוקדו שלט יציאה

מותג: Pure



מפרט טכני כללי

מקור אור	**מק"ט**
4.5W LED	124/26010-07
דרגת הגנה	**מתח זינה**
IP20	230V 50Hz
קבוצת בידוד	**מסירות צבע**
2	CRI>80
חומר	**צבע אור**
אלומיניום ופלסטיק	6000K
אחריות	**צבע**
2 שנים	ירוק
	ציוד
	כלול

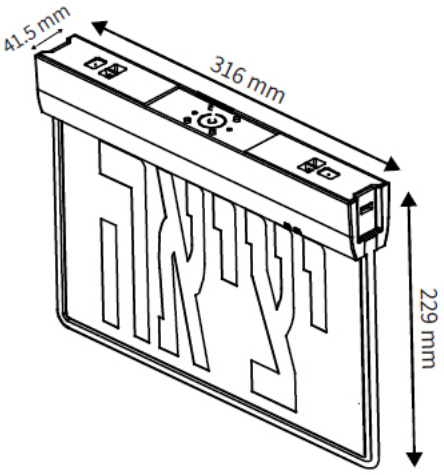

טכנולייט תאורה
הכרמל 1, קריית שדה התעופה | דרך חיפה 44, מתחם Redesign, קריית אתא
sales@tlite.co.il | www.tlite.co.il | 9789*

technolite