# ברוש 30

מותג: Pure



## מפרט טכני כללי

| | |
|---|---|
| **מקור אור** | **מק"ט** |
| 30W LED | 124/3030-37 |
| **דרגת הגנה** | **מתח זינה** |
| IP65 | 230V 50Hz |
| **קבוצת בידוד** | **מסירות צבע** |
| 1 | CRI>80 |
| **חומר** | **צבע אור** |
| אלומיניום | 3000K |
| **אחריות** | **צבע** |
| 2 שנים | שחור |

**ציוד**

כלול

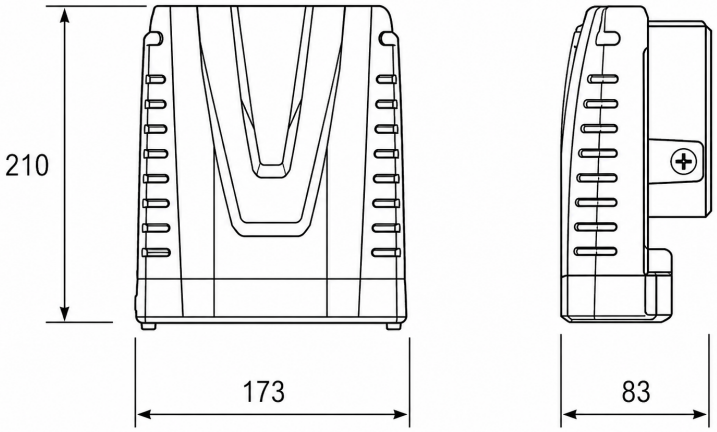


טכנולייט תאורה
הכרמל ,1 קריית שדה התעופה | דרך חיפה ,44 מתחם ,Redesign קריית אתא
*9789 | www.tlite.co.il | sales@tlite.co.il

technolite